Zestawienie kolorystyczne - Shila

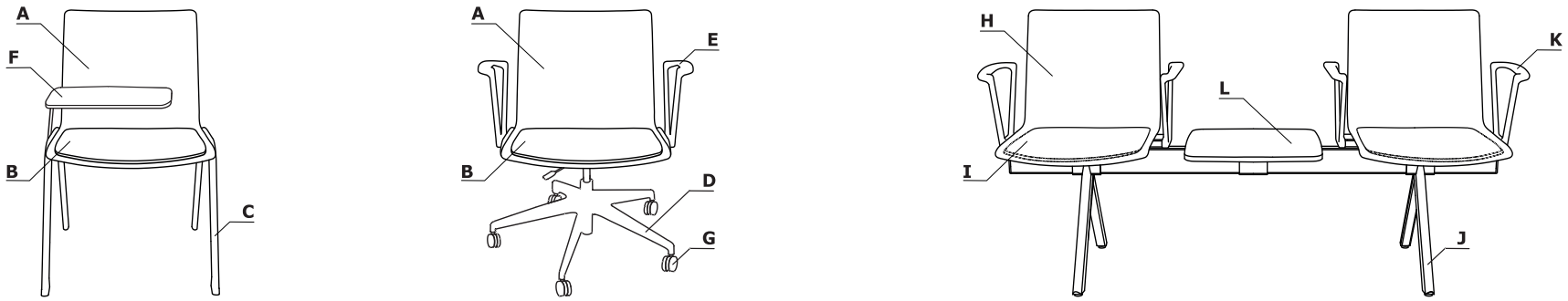

Materiał	Kolor	SHILAP							SHILAB						
		A - Siedzisko tworzywowe	B - Nakładka tapicerowana	C - Podstawa - S01, S01K, S07, S07K	D - Podstawa - S10, S10K	E - Podłokietnik	F - Blat do pisania	G - Kółka	H - Siedzisko tworzywowe	I - Nakładka tapicerowana	J - Podstawa.	K - Podłokietnik	L - Blat		
Tworzywo	Jasny szary RAL7044	✓							✓						
	Ciemny szary RAL7042	✓							✓						
	Ciemny zielony RAL6012	✓							✓						
	Bordowy RAL3007	✓							✓						
	Czerwony RAL3016	✓							✓						
	Perłowy biały RAL1013	✓							✓						
	Czarny RAL9005	✓							✓						
Tkanina	Nemo		✓							✓					
	Medley		II grupa ✓							II grupa ✓					
	Atlantic		II grupa ✓							II grupa ✓					
	Vita		II grupa ✓							II grupa ✓					
	River		II grupa ✓							II grupa ✓					
	Xtreme		III grupa ✓							III grupa ✓					
	Synergy		III grupa ✓							III grupa ✓					
Metal	M010 - jasny szary półmat RAL 7044			✓											
	M011 - ciemny szary półmat RAL 7042			✓											
	M012 - ciemny zielony półmat RAL 6012			✓											

* opcja z dopłatą

Shila

Materiał	Kolor	SHILAP							SHILAB						
		A - Siedzisko	B - Nakładka tapicerowana	C - Podstawa - S01, S01K, S07, S07K	D - Podstawa - S10, S10K	E - Podłokietnik	F - Blat do pisania	G - Kółka	H - Siedzisko tworzywowe	I - Nakładka tapicerowana	J - Podstawa.	K - Podłokietnik	L - Blat		
Metal	M013 - bordowy półmat RAL 3007			✓											
	M014 - czerwony półmat RAL 3016			✓											
	M016 - perłowy biały półmat RAL 1013			✓											
	M115 - czarny półmat RAL 9005			✓							✓				
	Czarny				✓	✓	✓	✓				✓	✓		

mdd.eu

.mdd

Opis techniczny

1 **Siedzisko** - tworzywo
2 **OPCJA Z DOPŁATĄ** - nakładka wykonana z pianki ciętej, gęstość 30 kg/m3, tapicerowana

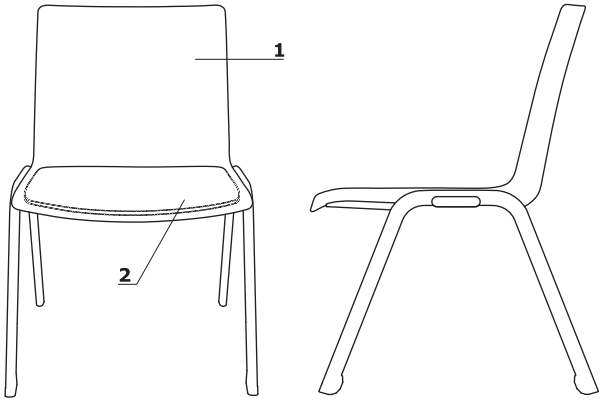

- max. obciążenie - 120 kg

Elementy opcjonalne

1 **Podłokietniki tworzywowe** - tworzywo (PA + 30GF) , kolor: czarny
2 **Blat do pisania** - sklejka lakierowana, kolor: M115 czarny półmat
3 **Łącznik** - umożliwiający łączenie krzeseł w szereg; tworzywo (PP + 15GF), metal, kolor: czarny

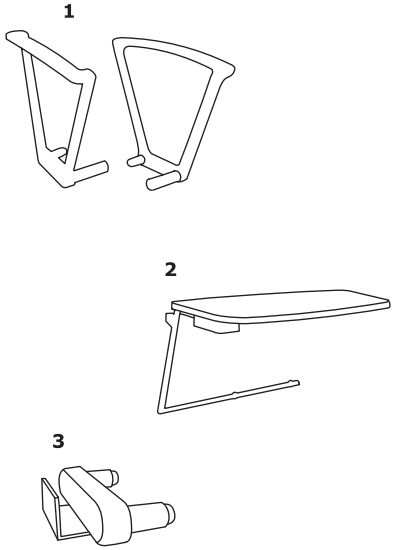

Podstawy

1 Podstawa S01:
- 4 nogi, metal, malowane proszkowo
- nogi 30 × 18 mm, grubość ścianki 1,5 mm; gięte CNC
- zakończona stopkami tworzywowymi (PP+30GF) w kolorze stelaża
- zaślepka boczna, tworzywo, kolor: czarny
- **sztaplowanie** - max. 12 sztuk

2 Podstawa S01K:
- 4 nogi, metal, malowane proszkowo
- nogi 30 × 18 mm, grubość ścianki 1,5 mm; gięte CNC
- zakończona kółkami Ø55 mm do powierzchni miękkich; OPCJA Z DOPŁATĄ - kółka do powierzchni twardych
- zaślepka boczna, tworzywo, kolor: czarny

3 Podstawa S07:
- 4 - ro ramienna metalowa, malowana proszkowo
- nogi 30 × 18 mm, grubość ścianki 1,5 mm; gięte CNC
- zakończona stopkami tworzywowymi (PP+30GF), kolor: czarny

4 Podstawa S07K:
- 4 - ro ramienna metalowa, malowana proszkowo
- nogi 30 × 18 mm, grubość ścianki 1,5 mm; gięte CNC
- zakończona kółkami Ø55 mm do powierzchni miękkich; OPCJA Z DOPŁATĄ - kółka do powierzchni twardych

5 Podstawa S10:
- podstawa 5 - cio ramienna, tworzywowa, Ø=680 mm, h=124 mm
- stopki tworzywowe Ø50 mm, h 32
- kolumna gazowa, stal, kolor: czarny, zakres regulacji 130 mm (385 - 515 mm)

6 Podstawa S10K:
- podstawa 5 - cio ramienna, tworzywowa, Ø=680 mm, h=124 mm
- zakończona kółkami Ø55 mm do powierzchni miękkich; OPCJA Z DOPŁATĄ - kółka do powierzchni twardych
- kolumna gazowa, stal, kolor: czarny, zakres regulacji 130 mm (385 - 515 mm)

S01

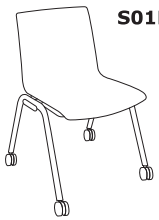
S01K

S07

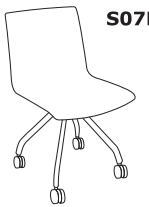
S07K

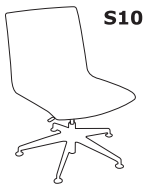
S10

S10K

Wymiary (mm)

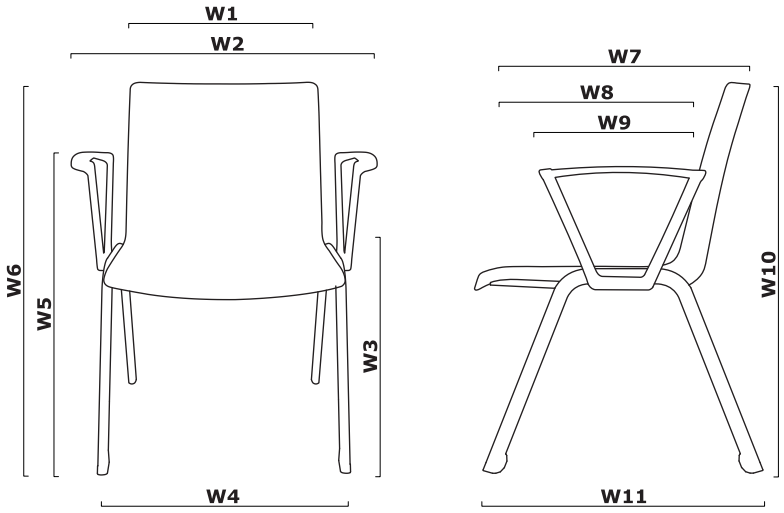

W1 - 445 | W2 - 590 | W3 - 440 | W4 - 495 | W5 - 665 | W6 - 815 | W7 - 520 |
W8 - 450 | W9 - 315 | W10 - 815 | W11 - 590|

Przykładowe konfiguracje łączenia w szereg krzeseł z podłokietnikami

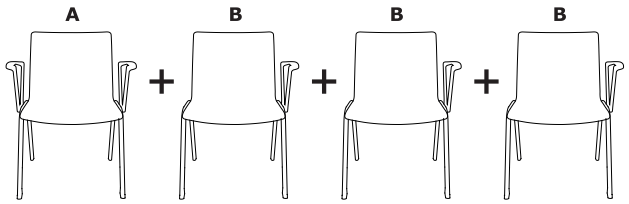

Układ 4 stanowiskowy - krzesło z kpl. podłokietników (prawy + lewy) (A) + 3 krzesła z podłokietnikiem lewym (B)

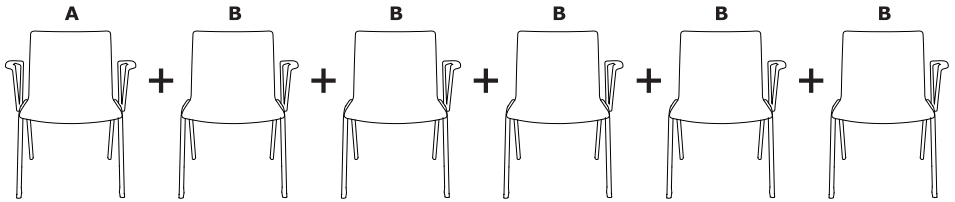

Układ 6 stanowiskowy - krzesło z kpl. podłokietników (prawy + lewy) (A) + 5 krzeseł z podłokietnikiem lewym (B)

Przykładowe konfiguracje łączenia w szereg krzeseł bez podłokietników

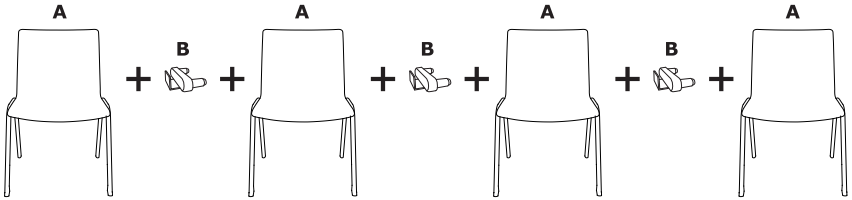

Układ 4 stanowiskowy - 4 krzesła bez podłokietników (A) + 3 łączniki do łączenia w szereg (B)

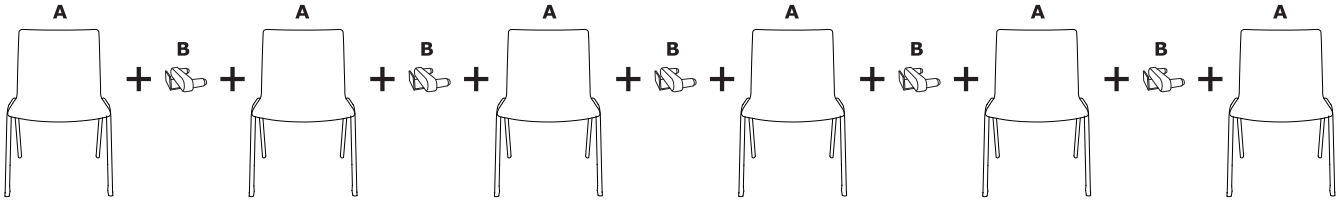

Układ 6 stanowiskowy - 6 krzeseł bez podłokietników (A) + 5 łączników do łączenia w szereg (B)

	Symbol: SHILAP											
	Podstawa	Siedzisko tworzywo	Nakładka tapicerowana na siedzisko			Łącznik do łączenia w szereg	Podłokietnik lewy do tworzenia szeregów	Podłokietniki, kpl (prawy + lewy)	Blat do pisania	Kółka do powierzchni twardych	Waga Obj. Opak.	Informacje dodatkowe
			I	II	III							
			Nemo	Medley, Atlantic, Vita, River	Xtreme, Synergy							
	S01										8 0,359 1	* Blat montowany do podłokietników. * Szereg krzeseł z podłokietnikami lewymi musi zostać zapoczątkowany krzesłem z kompletem podłokietników (prawy + lewy). * Brak możliwości łączenia w szereg dwóch lub więcej krzeseł z kompletem podłokietników (prawy + lewy).
	S01K										8 0,359 1	
	S07										8 0,359 1	Blat montowany do podłokietników.
	S07K										8 0,359 1	
	S10										8 0,359 1	
	S10K										8 0,359 1	

Shila B

Opis techniczny

1 **Siedzisko** - tworzywo
2 **OPCJA Z DOPŁATĄ** - nakładka tapicerowana na siedzisko
3 **Podłokietniki** - tworzywowe (PA+30GF), kolor: czarny
4 **Blat** - płyta melaminowana 18 mm, kolor: czarny, obrzeże ABS 2 mm
5 **Stelaż** - profil 80 × 40 mm, grubość ścianki 2 mm, zakończony zaślepkami tworzywowymi w kolorze stelaża, malowany proszkowo
6 **Nogi** - profil o przekroju trójkątnym 56 × 34 mm, grubość ścianki 2 mm
7 **Stopki** - przegubowe, chromowane

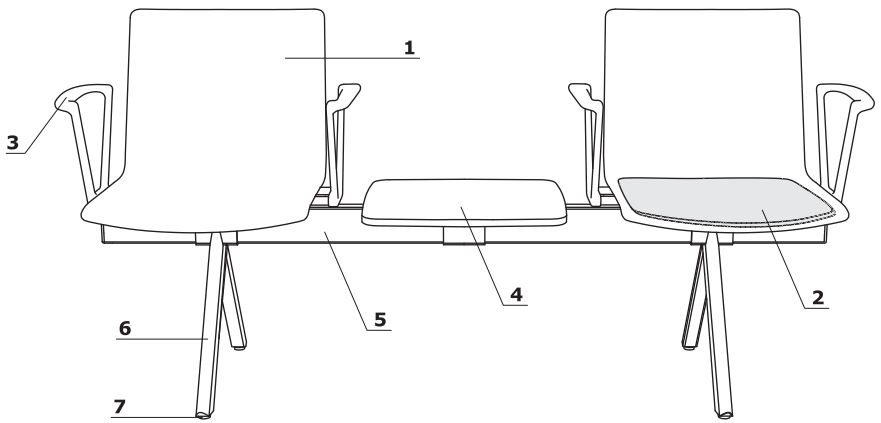

- max. obciążenie - 120 kg

Wymiary (mm)

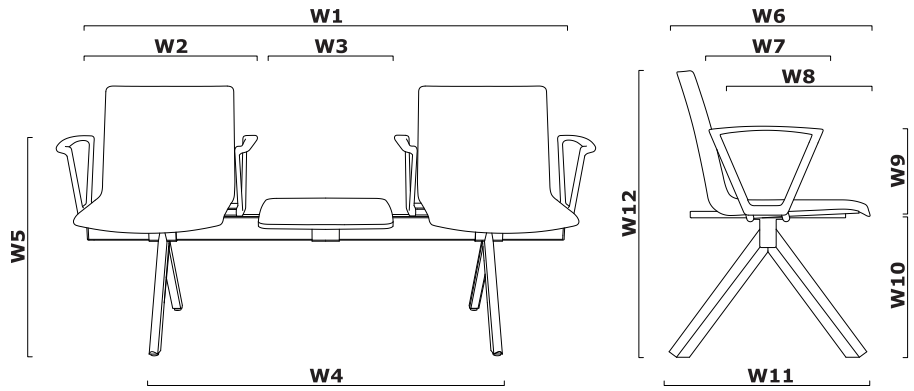

W1 - 1706 | W2 - 545 | W3 - 435 | W4 - 1100 | W5 - 665 | W6 - 533 | W7 - 315 | W8 - 450 | W9 - 225 | W10 - 440 | W11 - 545 | W12 - 807|

mdd.eu

.mdd

	Symbol: SHILAB							
	Podstawa	Siedzisko tworzywo	Nakładka tapicerowana na siedzisko			Podłokietniki	Waga Obj. Opak.	Informacje dodatkowe
			I	II	III			
			Nemo	Medley, Atlantic, Vita, River	Xtreme, Synergy			
	2 siedziska + 1 blat						26 0,771 1	
	3 siedziska						26 0,771 1	