Zestawienie kolorystyczne - Gaya

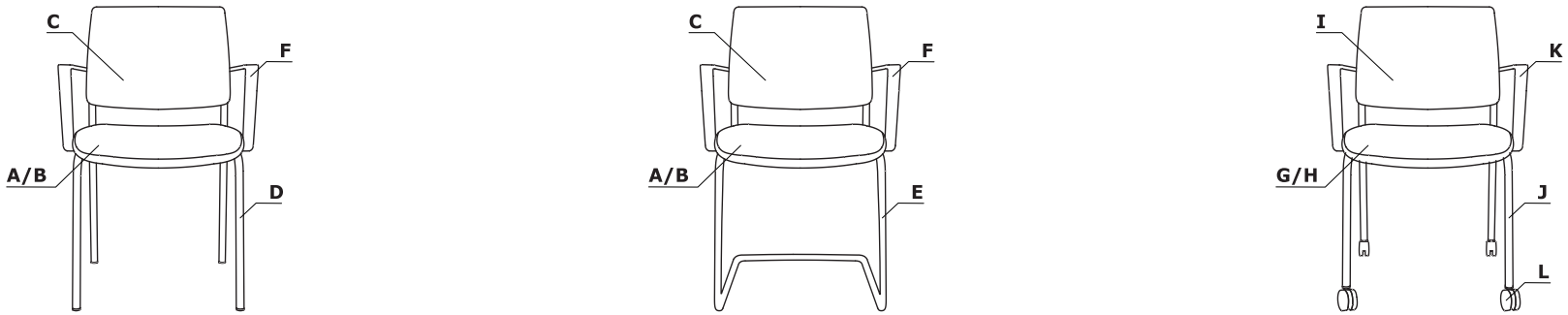

Materiał	Kolor	GAYA						GAYAK							
		A - Siedzisko tworzywowe	B - Siedzisko tkaninowe	C - Oparcie	D - Podstawa - 4 nogi	E - Podstawa - płoza	F - Podłokietnik	G - Siedzisko tworzywowe	H - Siedzisko tkaninowe	I - Oparcie	J - Podstawa - 4 nogi	K - Podłokietnik	L - Kółka		
Tkanina	Nemo		✓						✓						
	Runner		II grupa ✓	✓					II grupa ✓	✓					
	Medley		II grupa ✓						II grupa ✓						
	Atlantic		II grupa ✓						II grupa ✓						
	Vita		II grupa ✓						II grupa ✓						
	River		II grupa ✓						II grupa ✓						
	Xtreme		III grupa ✓						III grupa ✓						
	Synergy		III grupa ✓						III grupa ✓						
Metal	M115 - czarny półmat RAL 9005				✓						✓				
	17 - chrom				✓*	✓					✓*				
	Czarny	✓					✓	✓				✓	✓		

* opcja z dopłatą

Opis techniczny

1 **Siedzisko** - tworzywo, kolor: czarny; OPCJA Z DOPŁATĄ - tapicerowane
2 **Oparcie** - siatka w kolorystyce Runner
3 **Podstawa** - 4 nogi metalowe, kolor: czarny półmat, malowane proszkowo
- **sztaplowanie** - max. 4 sztuki
- **OPCJA Z DOPŁATĄ** - 4 nogi metalowe, chromowane
- **OPCJA Z DOPŁATĄ** - płoza metalowa, chromowana ze ślizgaczami

4 **OPCJA Z DOPŁATĄ** - podłokietnik, tworzywo, kolor: czarny

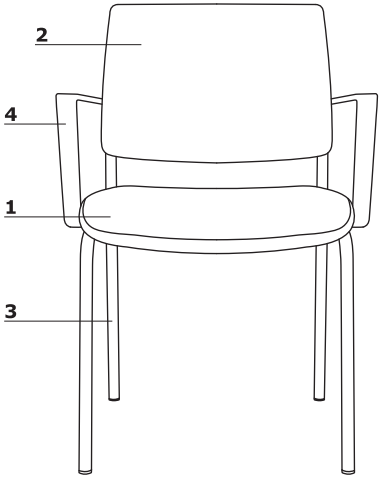

- max. obciążenie - 120 kg

Wymiary (mm)

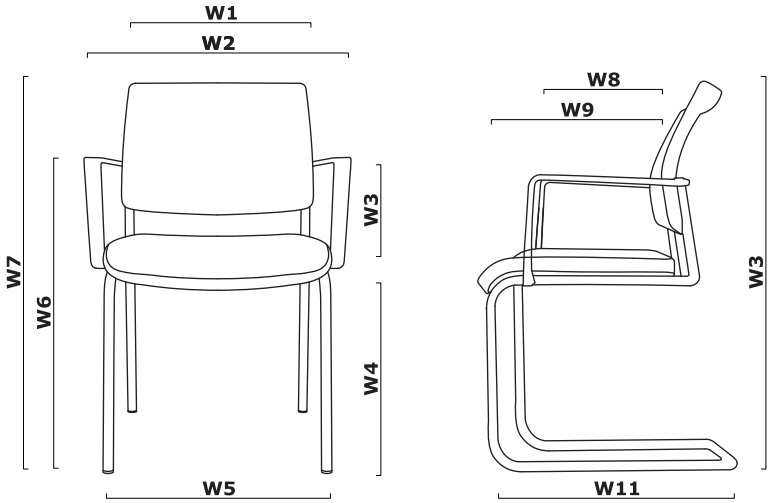

W1 - 460 | W2 - 565 | W3 - 180 | W4 - 480 | W5 - 490 | W6 - 650 | W7 - 835 | W8 - 330 | W9 - 480 | W10 - 835 | W11 - 515|

Symbol: GAYA

	Siedzisko tworzywo	Siedzisko tapicerowane			Podłokietniki	4 nogi chromowane	Płoza, chromowana	Waga Obj. Opak.	Informacje dodatkowe
		I	II	III					
		Nemo	Runner, Vita, Medley, River, Atlantic	Xtreme, Synergy					
								10 0,333 1	

Gaya K

Opis techniczny

1 **Siedzisko** - tworzywo, kolor: czarny; OPCJA Z DOPŁATĄ - tapicerowane
2 **Oparcie** - siatka w kolorystyce Runner
3 **Podstawa** - 4 nogi metalowe, kolor: czarny półmat, malowane proszkowo
• **OPCJA Z DOPŁATĄ** - 4 nogi metalowe, chromowane
4 **OPCJA Z DOPŁATĄ** - podłokietnik, tworzywo, kolor: czarny
5 **Kółka** - do powierzchni miękkich, kolor: czarny; OPCJA Z DOPŁATĄ - do powierzchni twardych, kolor: czarny

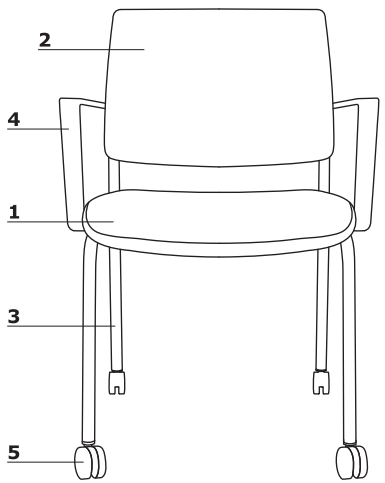

- max. obciążenie - 120 kg

Wymiary (mm)

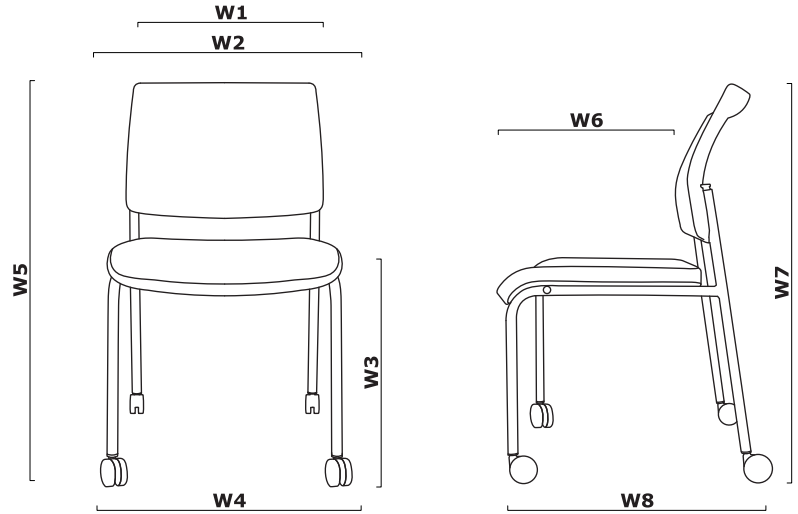

W1 - 460 | W2 - 565 | W3 - 480 | W4 - 500 | W5 - 835 | W6 - 480 | W7 - 835 | W8 - 525|

Symbol: GAYAK

	Siedzisko tworzywo	Siedzisko tapicerowane			Podłokietniki	4 nogi chromowane	Kółka do powierzchni twardych	Waga Obj. Opak.	Informacje dodatkowe
		I	II	III					
		Nemo	Runner, Vita, Medley, River, Atlantic	Xtreme, Synergy					
								10,5 0,333 1	

mdd.eu

.mdd